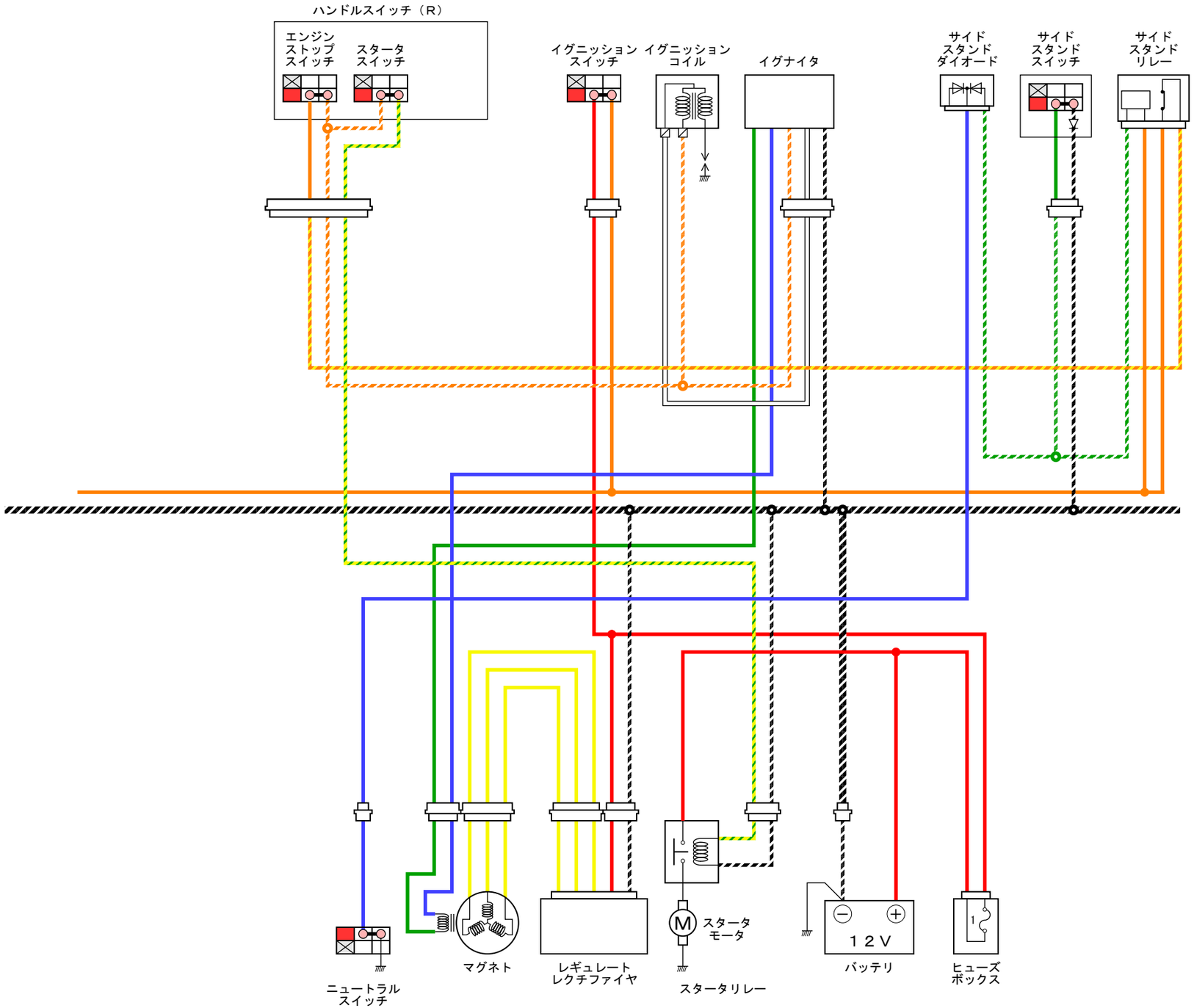
ハンドルスイッチ（R）
エンジン
ストップ
スイッチ
スタータ
スイッチ
イグニッション
スイッチ
イグニッション
コイル
イグナイタ
サイド
スタンド
ダイオード
サイド
スタンド
スイッチ
サイド
スタンド
リレー
ニュートラル
スイッチ
マグネット
レギュレート
レクチファイヤ
スタータ
モータ
スタータリレー
１２Ｖ
バッテリ
ヒューズ
ボックス