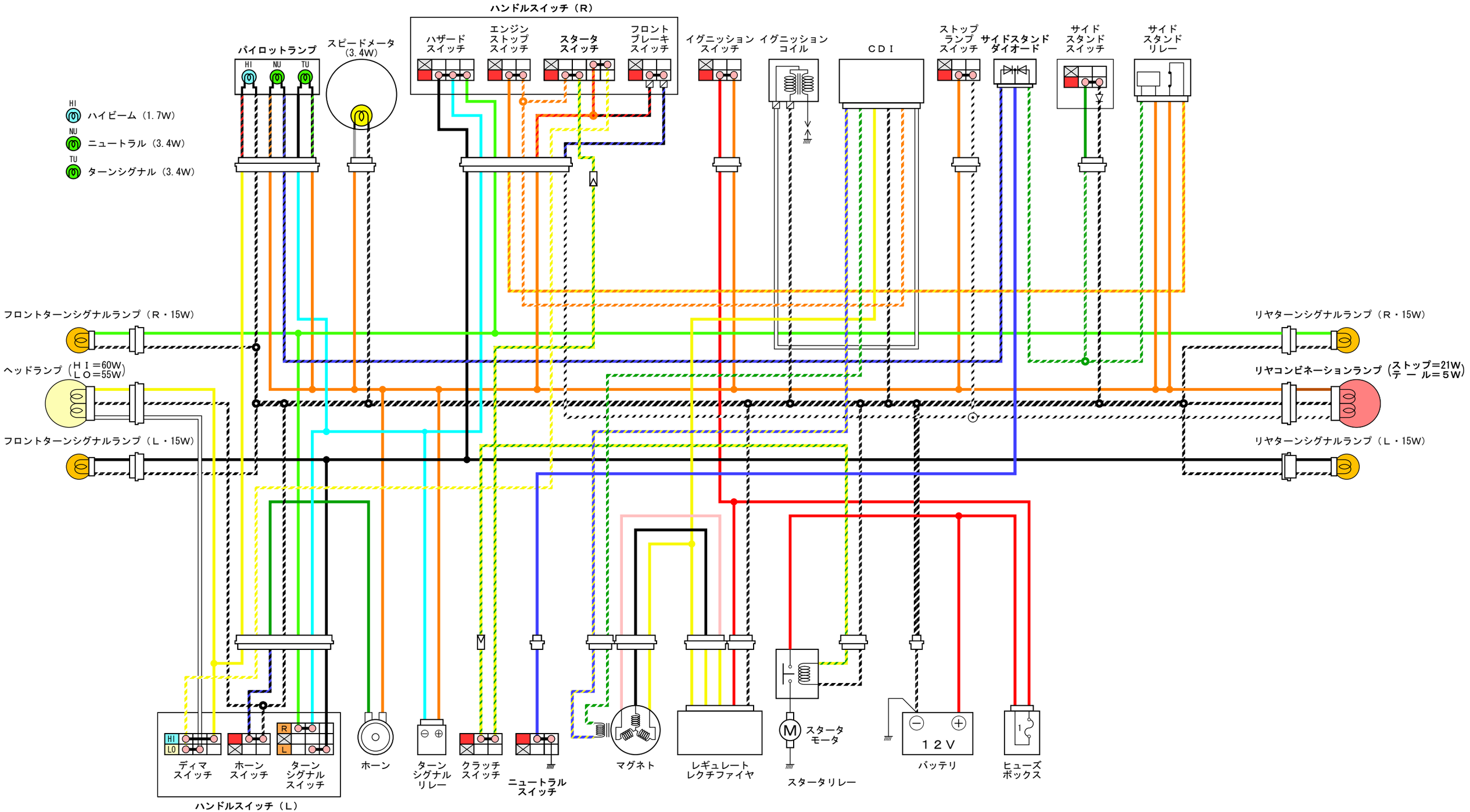
ハンドルスイッチ（R）
パイロットランプ
HI
NU
TU
スピードメータ
（3.4W）
ハザード
スイッチ
エンジン
ストップ
スイッチ
スタータ
スイッチ
フロント
ブレーキ
スイッチ
イグニッション
スイッチ
イグニッション
コイル
ＣＤＩ
ストップ
ランプ
スイッチ
サイドスタンド
ダイオード
サイド
スタンド
スイッチ
サイド
スタンド
リレー
HI ハイビーム（1.7W）
NU ニュートラル（3.4W）
TU ターンシグナル（3.4W）
フロントターンシグナルランプ（R・15W）
ヘッドランプ（ＨＩ＝60W
ＬＯ＝55W）
フロントターンシグナルランプ（L・15W）
リヤターンシグナルランプ（R・15W）
リヤコンビネーションランプ（ストップ＝21W
テ ー ル＝5W）
リヤターンシグナルランプ（L・15W）
HI
LO
R
L
ディマ
スイッチ
ホーン
スイッチ
ターン
シグナル
スイッチ
ハンドルスイッチ（L）
ホーン
ターン
シグナル
リレー
クラッチ
スイッチ
ニュートラル
スイッチ
マグネット
レギュレート
レクチファイヤ
M
スタータ
モータ
スタータリレー
１２Ｖ
バッテリ
1
ヒューズ
ボックス