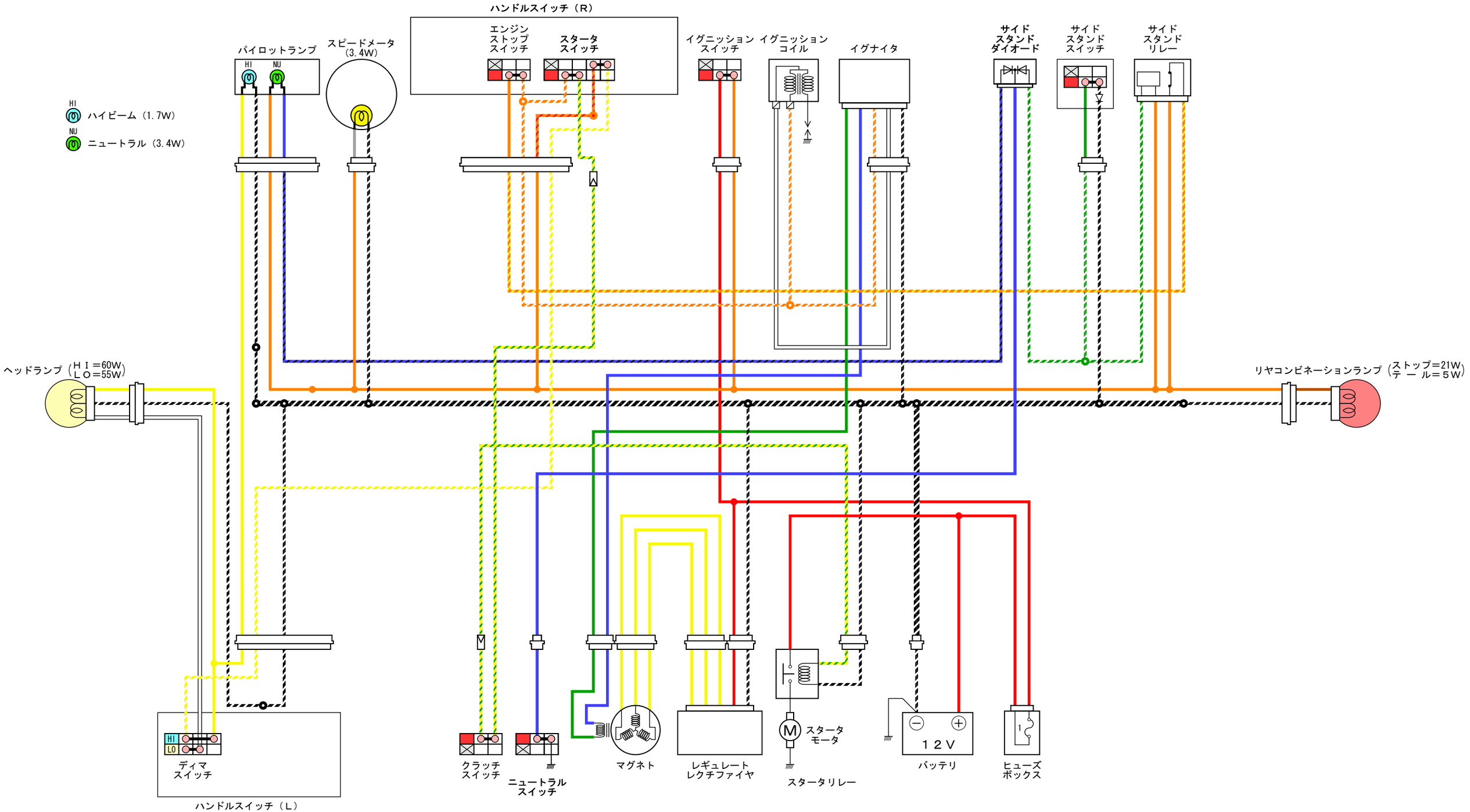
ハンドルスイッチ（R）
エンジン
ストップ
スイッチ
スタータ
スイッチ
パイロットランプ
HI
NU
スピードメータ
（3.4W）
イグニッション
スイッチ
イグニッション
コイル
イグナイタ
サイド
スタンド
ダイオード
サイド
スタンド
スイッチ
サイド
スタンド
リレー
HI
ハイビーム（1.7W）
NU
ニュートラル（3.4W）
ヘッドランプ（ＨＩ＝60W
ＬＯ＝55W）
リヤコンビネーションランプ（ストップ＝21W
テ ー ル＝５W）
HI
LO
ディマ
スイッチ
ハンドルスイッチ（L）
クラッチ
スイッチ
ニュートラル
スイッチ
マグネット
レギュレート
レクチファイヤ
M
スタータ
モータ
スタータリレー
１２Ｖ
バッテリ
1
ヒューズ
ボックス