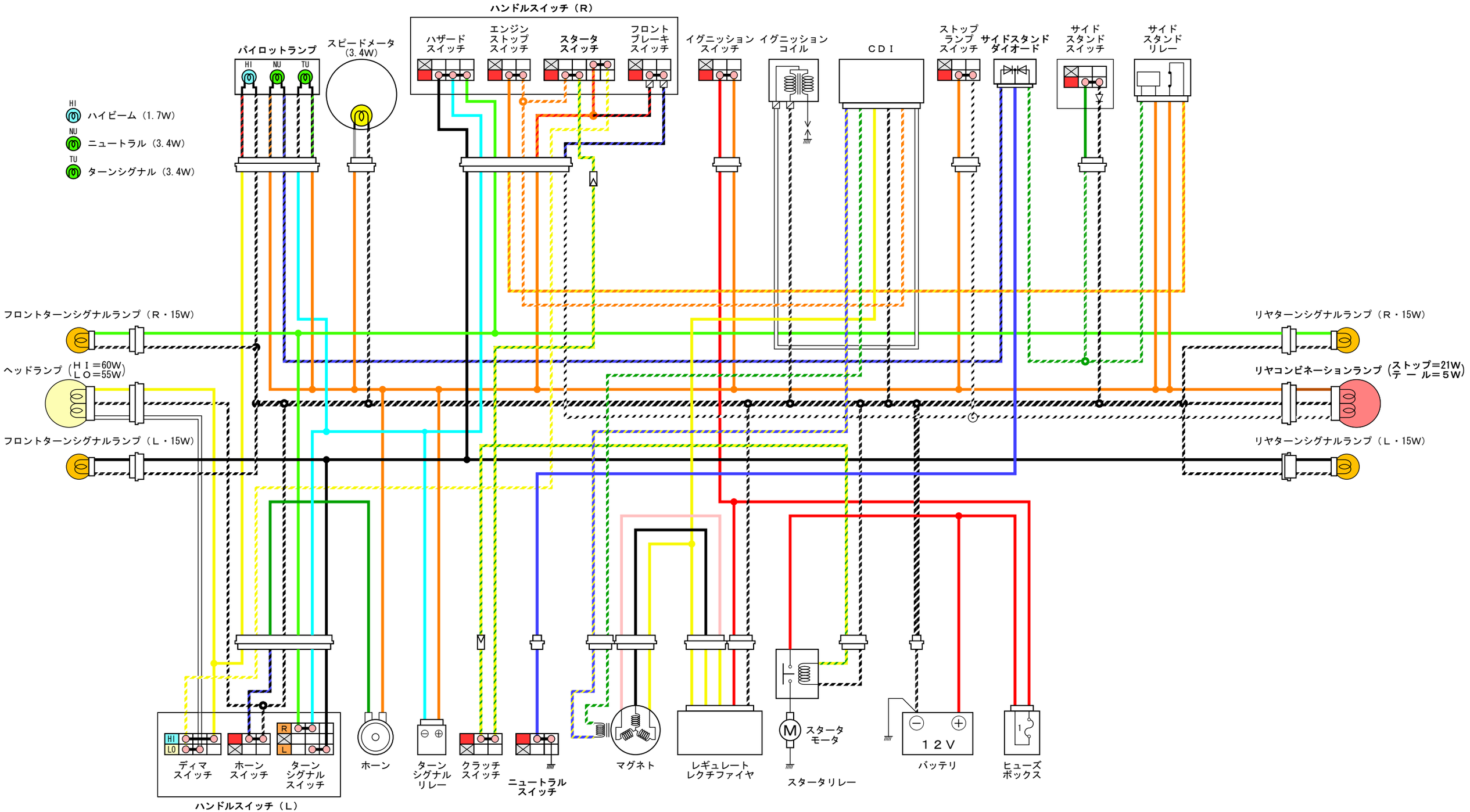
ハンドルスイッチ（R）
ハザードスイッチ
エンジンストップスイッチ
スタータスイッチ
フロントブレーキスイッチ
パイロットランプ
HI
NU
TU
スピードメータ（3.4W）
イグニッションスイッチ
イグニッションコイル
CDI
ストップランプスイッチ
サイドスタンドダイオード
サイドスタンドスイッチ
サイドスタンドリレー
HI ハイビーム（1.7W）
NU ニュートラル（3.4W）
TU ターンシグナル（3.4W）
フロントターンシグナルランプ（R・15W）
ヘッドランプ（HI＝60W LO＝55W）
フロントターンシグナルランプ（L・15W）
リヤターンシグナルランプ（R・15W）
リヤコンビネーションランプ（ストップ＝21W テール＝5W）
リヤターンシグナルランプ（L・15W）
ディマスイッチ
ホーンスイッチ
ターンシグナルスイッチ
ハンドルスイッチ（L）
ホーン
ターンシグナルリレー
クラッチスイッチ
ニュートラルスイッチ
マグネト
レギュレートレクチファイヤ
スタータモータ
スタータリレー
12V
バッテリ
ヒューズボックス