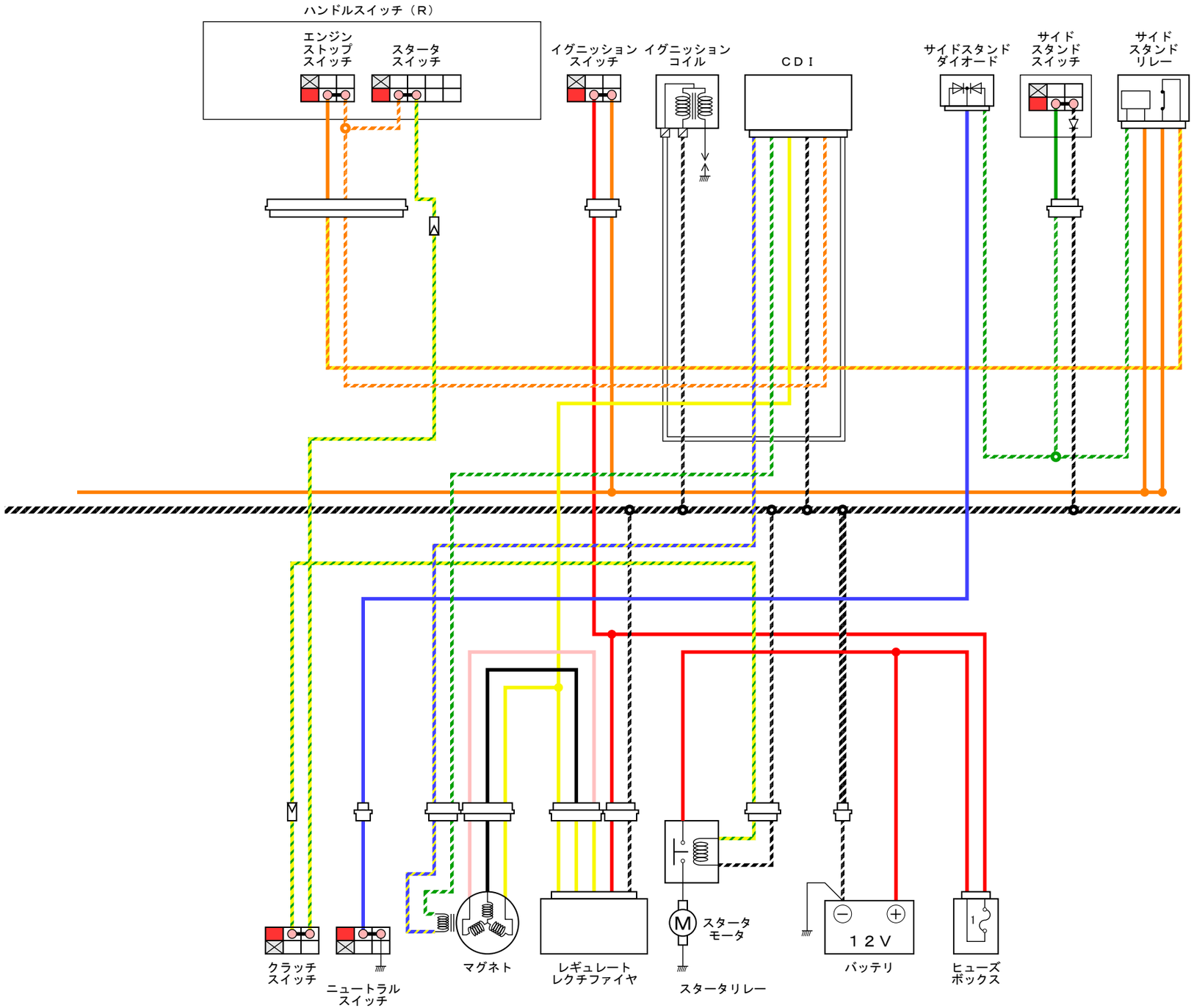
ハンドルスイッチ（R）
エンジン
ストップ
スイッチ
スタータ
スイッチ
イグニッション
スイッチ
イグニッション
コイル
ＣＤＩ
サイドスタンド
ダイオード
サイド
スタンド
スイッチ
サイド
スタンド
リレー
クラッチ
スイッチ
ニュートラル
スイッチ
マグネット
レギュレート
レクチファイヤ
スタータ
モータ
スタータリレー
１２Ｖ
バッテリ
ヒューズ
ボックス